Montréal, métropole en santé

Un mouvement collectif pour que tous les Montréalais puissent vivre dans des quartiers favorables à des choix santé

MONTRÉAL, MÉTROPOLE EN SANTÉ

Table intersectorielle régionale sur les **saines habitudes de vie**

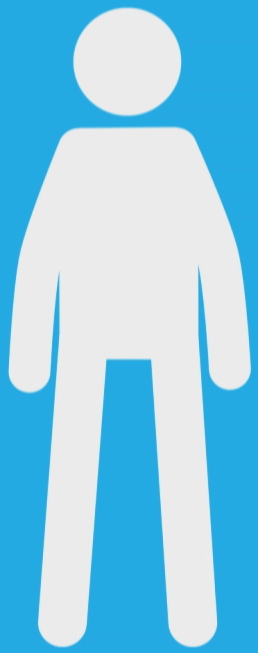

SAVIEZ-VOUS qu’à Montréal…

50 %

des filles et

26 %

des garçons de 6 à 11 ans n’atteignent pas le niveau d’exercice recommandé.

51 %

1 adulte sur 2 présente un surplus de poids et plus de 15 % souffrent d’obésité.

Environ

60 %

des adultes consomment moins de 5 fruits et légumes par jour.

56 %

Dans le cadre de leurs loisirs, près de 6 Montréalais sur 10 sont peu actifs ou sédentaires.

LA SOLUTION?

L’immobilité, la sédentarité et une alimentation pauvre en fruits et légumes sont les premières causes d’un vieillissement prématuré.

>

LA RÉPONSE AU PROBLÈME?

Offrir des environnements favorables aux saines habitudes de vie.

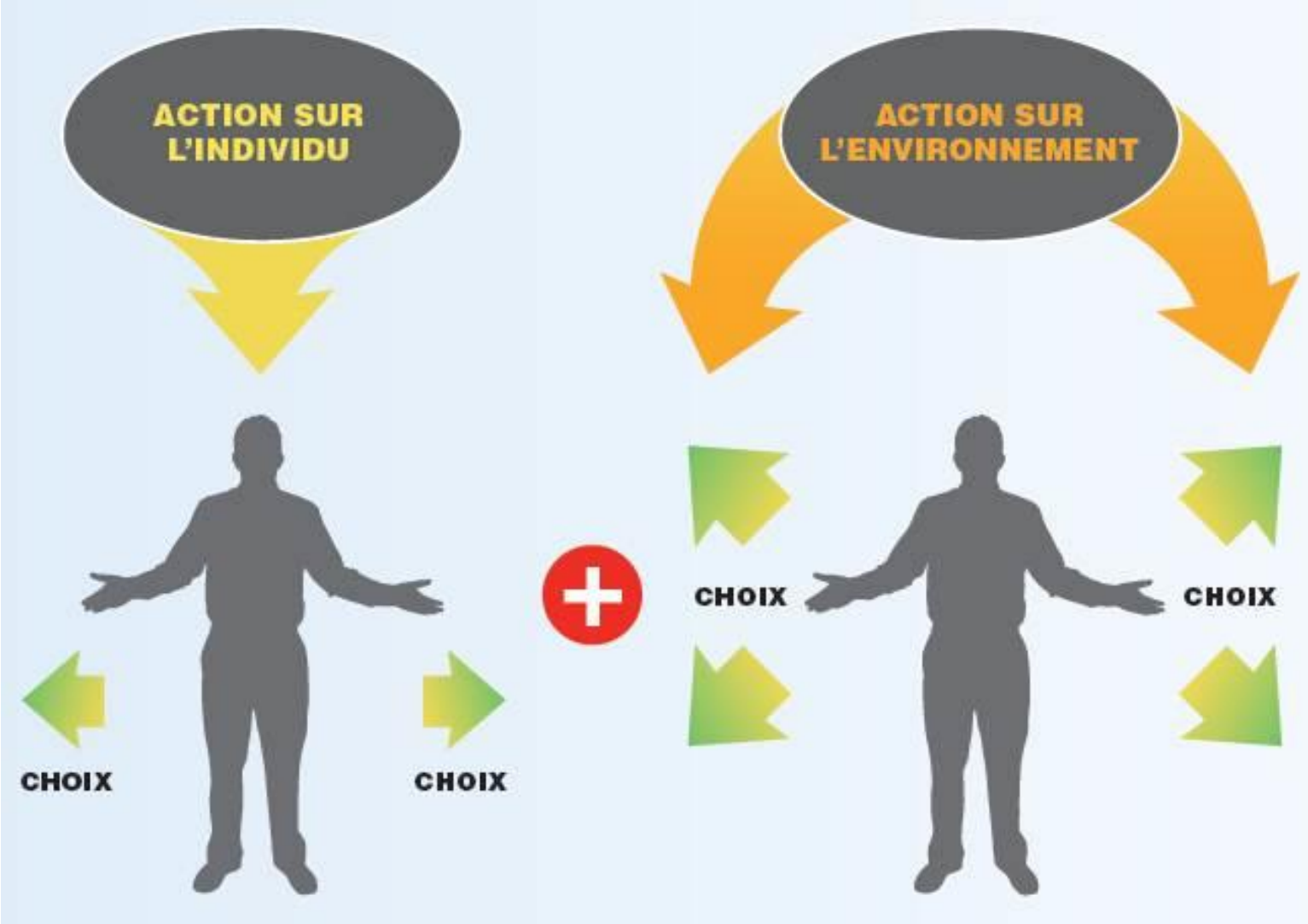
ACTION SUR L'INDIVIDU
ACTION SUR L'ENVIRONNEMENT
CHOIX
CHOIX
CHOIX
CHOIX

MONTRÉAL, MÉTROPOLE EN SANTÉ
Table intersectorielle régionale sur les saines habitudes de vie

Historique

- Plan d'action gouvernemental Investir pour l'avenir 2006-2012 pour la prévention des problématiques liées au poids

- Co-financement (50/50) = 480 millions / 10 ans
  - Fondation Lucie et André Chagnon et gouvernement du Québec
  - Gestion du financement donné à Québec en Forme
- Financement
  - Projets nationaux (40)
  - **Tables intersectorielles regionales dans chacune des régions (16)**
  - Regroupements locaux de partenaires (25 pour Montréal)

MONTRÉAL, MÉTROPOLE EN SANTÉ
Table intersectorielle régionale sur les saines habitudes de vie

Historique

- 2009 -2012
  - Table PAG, membres limités aux signataires PAG
  - Rattaché à la Co
  - 9 projets régionaux (900 000 $)
- 2013 : abolition de la Table PAG
- 2014-2016
  - Nouvelle TIR-SHV, nommée Montréal, métropole en santé
    - Montréal, physiquement active (Ville de Montréal)
    - Système alimentaire montréalais (Conférence régionale des élus)
  - Plan d'action 2014-2017 financé (1.9 millions / 2 ans)
- 2017-2020
  - Nouvelle gouvernance et nouveau modèle de financement

MONTRÉAL, MÉTROPOLE EN SANTÉ

Table intersectorielle régionale sur les **saines habitudes de vie**

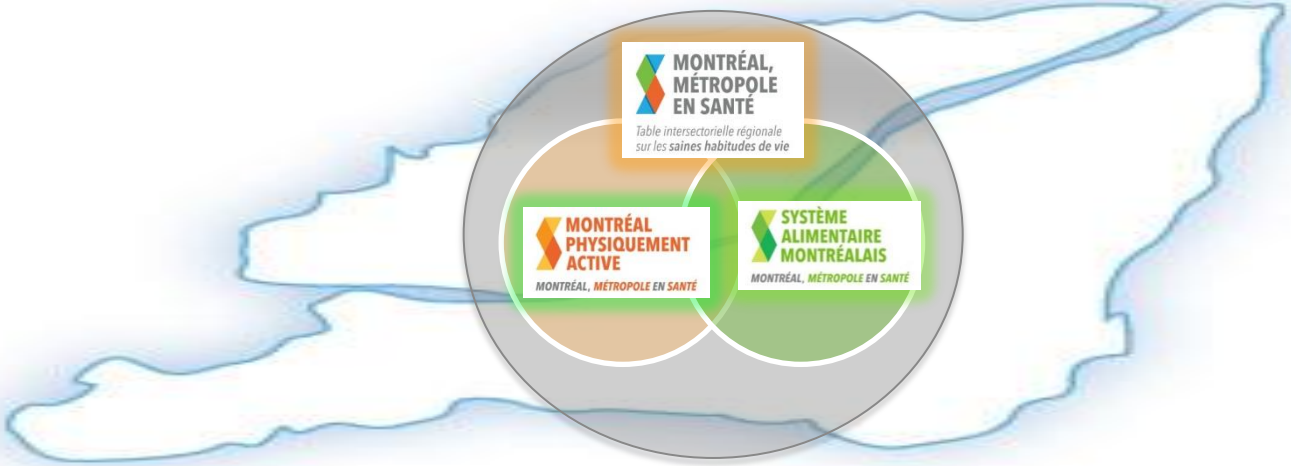

Montréal, Métropole en santé, accompagne, reconnait et soutient des mesures structurantes et durables issues des mobilisations intersectorielles afin de créer des environnements favorables aux saines habitudes de vie pour tous les Montréalais

MONTRÉAL, MÉTROPOLE EN SANTÉ

Table intersectorielle régionale sur les **saines habitudes de vie**

Notre vision

En 2025, *Montréal, métropole en santé* sera reconnue comme le réseau incontournable qui fait de Montréal une métropole innovante pour la création d’environnements favorables aux saines habitudes de vie.

MONTRÉAL, MÉTROPOLE EN SANTÉ
Table intersectorielle régionale sur les saines habitudes de vie

Mobilisations

MONTRÉAL PHYSIQUEMENT ACTIVE

AXE 1
Un aménagement des milieux de vie en faveur de l'activité physique

AXE 2
L'accessibilité des déplacements actifs et du plein air urbain

AXE 3
La valorisation de la pratique sportive et de ses événements

AXE 4
La promotion et la communication d'un mode de vie physiquement actif

Activités régionales transversales

SYSTÈME ALIMENTAIRE MONTRÉALAIS

OBJECTIF 1
Renforcer le maillage régional

OBJECTIF 2
Favoriser l'accès physique à une saine alimentation

OBJECTIF 3
Développer et consolider l'offre et la demande alimentaire en institutions publiques

OBJECTIF 4
Soutenir le développement de l'agriculture urbaine et périurbaine

MONTRÉAL PHYSIQUEMENT ACTIVE
MONTRÉAL, MÉTROPOLE EN SANTÉ

MONTRÉAL, MÉTROPOLE EN SANTÉ
Table intersectorielle régionale sur les saines habitudes de vie

SYSTÈME ALIMENTAIRE MONTRÉALAIS
MONTRÉAL, MÉTROPOLE EN SANTÉ

MONTRÉAL, MÉTROPOLE EN SANTÉ

Table intersectorielle régionale sur les **saines habitudes de vie**

Rôles des mobilisations

- Créer un espace de concertation régional et de maillage local ;
- Mettre à profit l’expertise d'un réseau de partenaires ;
- Devenir un incubateur d’initiatives structurantes issues des partenariats et levier financier régional ;
- Développer des positions et promouvoir des politiques publiques favorables aux saines habitudes de vie dans une perspective de développement durable.

MONTRÉAL, MÉTROPOLE EN SANTÉ
Table intersectorielle régionale sur les saines habitudes de vie

Partenaires

- Les universités montréalaises UQAM, UDM, McGill, Concordia, HEC, Polytechnique, ETS
- Québec en Forme
- Capsana
- Sport et loisir de l'île de Montréal
- Centre Père Sablon
- Sports Montréal
- Cardio Plein Air
- Centre de gestion des déplacements de DESTL
- Société canadienne du cancer – Division Québec
- Ministère de l'Agriculture des Pêcheries et de l'Alimentation du Québec (MAPAQ) - Direction régionale de Mtl-Laval-Lanaudière
- MAPAQ. SMTAM (Direction générale de la transformation alimentaire et des marchés)
- Conseil des Industries Bioalimentaires de l'Île de Montréal
- Comité en économie sociale de l'île de Montréal
- Institut de Tourisme et d'hôtellerie du Québec
- Conseil Canadien du Commerce de Détail
- Corporation de gestion des marchés publics de Montréal
- Option consommateurs
- Équiterre
- Groupe de travail en agriculture urbaine
- Conseil régional de l'environnement
- Regroupement des éco-quartiers
- Centre d'écologie urbaine de Montréal
- Marché Frontenac
- Vivre en ville
- Communauté métropolitaine de Montréal
- Union des producteurs agricoles
- Recyc-Quebec
- Regroupement des Magasins-Partage de l'île Montréal
- Table de concertation sur la faim et le développement social du Montréal métropolitain
- Coalition montréalaise des tables de quartiers
- Centraide
- Ville de Montréal- Service de la diversité sociale et des sports
- Ville de Montréal- Division de la planification urbaine
- Ville de Montréal- Division du Développement Durable
- Université de Montréal - Département de nutrition
- Commission scolaire de Montréal
- Regroupement des CPE de l'ile de Montréal
- Moisson Montréal
- Direction régionale de santé publique de Montréal
- Québec en forme - Montréal
- Concertation Montréal

MONTRÉAL PHYSIQUEMENT ACTIVE

Historique

- Sommet Montréal physiquement active initié par la Ville de Montréal
- Politique du sport et de l’activité physique

- Consultation de plus de 300 partenaires de domaines variés comme l’aménagement, le transport, la santé, l’éducation, le monde municipal, le milieu communautaire, les entreprises ainsi que le milieu du sport et du loisir
- Adoption d’une Identification d’orientations et priorités d’action MPA basée sur la Charte de Toronto

MONTRÉAL PHYSIQUEMENT ACTIVE

Vision

En 2025, à la grandeur de l'île, Montréal est une métropole physiquement active, inclusive et accessible à tous, reconnue mondialement pour la qualité de son milieu de vie et son dynamisme sportif.

Axes d'intervention

1. Aménager des milieux de vie en faveur de l'activité physique
2. Assurer des déplacements actifs et du plein air urbain
3. Valoriser la pratique sportive et ses événements
4. Promouvoir et communiquer un mode de vie physiquement actif

MONTRÉAL PHYSIQUEMENT ACTIVE

MONTRÉAL PHYSIQUEMENT ACTIVE

Comité de coordination

(12 membres régionaux, 4 membres experts, 3 membres statutaires)

Comité des partenaires

(150 organisations régionales publiques et privées)

AXE 1
Un aménagement des milieux de vie en faveur de l'activité physique

AXE 2
L'accessibilité des déplacements actifs et du plein air urbain

AXE 3
La valorisation de la pratique sportive et de ses événements

AXE 4
La promotion et la communication d'un mode de vie physiquement actif

MONTRÉAL PHYSIQUEMENT ACTIVE

Résultats concrets

DES PROJETS CONCERTÉS PORTÉS PAR LES PARTENAIRES

- Jeux de la rue / volet animation urbaine K-ravane
- Déclic Loisir dans plusieurs arrondissements de Montréal
- Développement de la relève et formation chez les entraîneurs
- Soutien stratégique pour la création du fonds Nager pour survivre
- Montréal Bouge = quinzaine d'événements sportifs en mai
- Mon service de garde physiquement actif dans 18 écoles des 5 commissions scolaires
- Soutien à la coordination du projet Petite Enfance Grande Forme dans les CPE

MONTRÉAL PHYSIQUEMENT ACTIVE

Résultats concrets

DES ÉVÈNEMENTS PORTEURS

- Semaines de la mobilité : 7 activités ludiques en septembre
- Colloque à pied à vélo : 300 participants
- Parcs Actifs : activités/animation dans les parcs

DES PROJETS QUI OUTILLENT LES MILEUX

- Certificat cycliste averti permettant de développer les compétences des jeunes pour augmenter leur autonomie et leur sécurité (440 jeunes)
- Urbanisme participatif et outil d'audit du potentiel piétonnier
- Semaine Trottibus dans plusieurs écoles de l'île de Montréal
- Parcours de ruelles actives dans 5 arrondissements
- Étude sur le plein air urbain : potentiel de camping dans les parcs

SYSTÈME ALIMENTAIRE MONTRÉALAIS

Historique

- 1990-2000 : Concertation « Nourrir Montréal »
- 2011 : Création du SAM, Plan de développement SAM 2025, 40 partenaires
- 2014 : Ville de Montréal adhère au Plan de développement SAM 2025
- 2014-2016 : Plan d'action SAM financé via la Montréal, métropole en santé (TIR-SHV)
- 2017-2020 : Vers la création du Conseil des politiques alimentaires (Conseil- SAM)

SYSTÈME ALIMENTAIRE MONTRÉALAIS

Notre vision

En 2025, tous les citoyennes et les citoyens de l'Agglomération de Montréal auront accès à une saine alimentation diversifiée, de proximité et abordable dans une perspective de développement durable.

Nos 6 stratégies d'action pour 2017-2020

1. Assurer un environnement propice à une action efficace
2. Favoriser une alimentation durable et une bonne nutrition
3. Assurer l'équité sociale et économique
4. Appuyer la production et la transformation alimentaires
5. Améliorer l'approvisionnement et la distribution alimentaires
6. Prévenir les pertes et le gaspillage alimentaires

SYSTÈME ALIMENTAIRE MONTRÉALAIS

INNOVER POUR MIEUX SE NOURRIR ET SE DÉVELOPPER

En 2025, toutes les citoyennes et tous les citoyens de l'île de Montréal ont accès à une saine alimentation diversifiée, de proximité et abordable dans une perspective de développement durable.

Les organisations membres-partenaires du SAM

Économique

CCCD

CIBIM Conseil des Industries Bioalimentaires de l'Île de Montréal

Agriculture, Pêcheries et Alimentation Québec

CÉSÎM Comité d'économie sociale de l'Île de Montréal

Marchés publics MPM de Montréal

Montréal

Tourisme Montréal

Institut de tourisme et d'hôtellerie du Québec

option consommateurs

Environnement

Centre d'écologie urbaine de Montréal

équiterre

RECYC-QUÉBEC Québec

Communauté métropolitaine de Montréal

UPA L'Union des producteurs agricoles

Regroupement des éco-quartiers

Conseil régional environnement Montréal

Vivre en ville la voie des collectivités viables

Alternatives La solidarité en action

Carrefour alimentaire centre-sud

Social

Agence de la santé et des services sociaux de Montréal Québec

Moisson Montréal

Regroupement des centres de la petite enfance de l'île de Montréal

Regroupement des Magasins-Partage de l'île de Montréal

C|MTL

Table de concertation sur la faim et le développement social du Montréal métropolitain

Coalition montréalaise des tables de quartier

Québec en forme

Commission scolaire de Montréal

Centraide du Grand Montréal

RÉSULTATS CONCRETS

PROJETS CONCERTÉS PORTÉS PAR LES PARTENAIRES :

- Diagnostic sur l'approvisionnement en institutions publiques (secteurs éducatif, municipal et de la santé)
- Collaboration à la conférence nationale sur l'offre alimentaire scolaire « Du changement au menu »
- Cultiver Montréal = mois de l'agriculture urbaine
- Diagnostic de remise en culture des terres agricoles
- Jeux du Québec : travail sur l'offre alimentaire et élaboration d'un cadre de référence pour une politique alimentaire pour les grands évènements
- Vitrine promotionnelle et informationnelle: www.agriculturemontreal.com

SYSTÈME ALIMENTAIRE MONTRÉALAIS

RÉSULTATS CONCRETS

PROJETS PORTEURS

- Midi-SAM (Boston, Philadelphie, Detroit)
- Création d'un Conseil de politiques alimentaires
- Mise sur pied d'un réseau de recherche interuniversitaire en alimentation
- Forum SAM avec près de 200 participants

PROJETS QUI OUTILLENT LES MILIEUX

- Projets-pilotes dépanneurs santé dans 4 quartiers
- Réalisation de l'étude de faisabilité des marchés solidaires aux abords des stations de métro
- Mise en place du réseau régional sur l'approvisionnement alternatif
- Formations pour organismes en solidarité alimentaire
- Projet Écoles enracinées pour faire la promotion des aliments locaux auprès des jeunes et de leurs familles (20 écoles)

Vers la création d'un Conseil des politiques alimentaires

La Ville de Montréal … un acteur de premier plan

- 2013 : Consultation sur l'état de l'agriculture urbaine
- 2014
  - copréside la TIR-SHV, *Montréal, métropole en santé* avec la Direction régionale de santé publique.
  - Adhésion à la Vision SAM 2025
- 2015 : Adhésion au Pacte international de politique de l'alimentation de Milan
- 2015 : Consultations publiques sur la pertinence de mettre en place un CPA et analyse de divers modèles de CPA (Toronto, Ottawa, Baltimore)
- 2016 : Création d'un CPA, résolution du Comité exécutif de la Ville de Montréal
- 2017 : Mise sur pied du Conseil-SAM

Conseil des politiques alimentaires

SYSTÈME ALIMENTAIRE MONTRÉALAIS

RÔLES DU CONSEIL-SAM

VISION DU CONSEIL-SAM

En 2025, tous les citoyennes et les citoyens de l'agglomération de Montréal ont accès à une saine alimentation diversifiée, de proximité et abordable dans une perspective de développement durable.

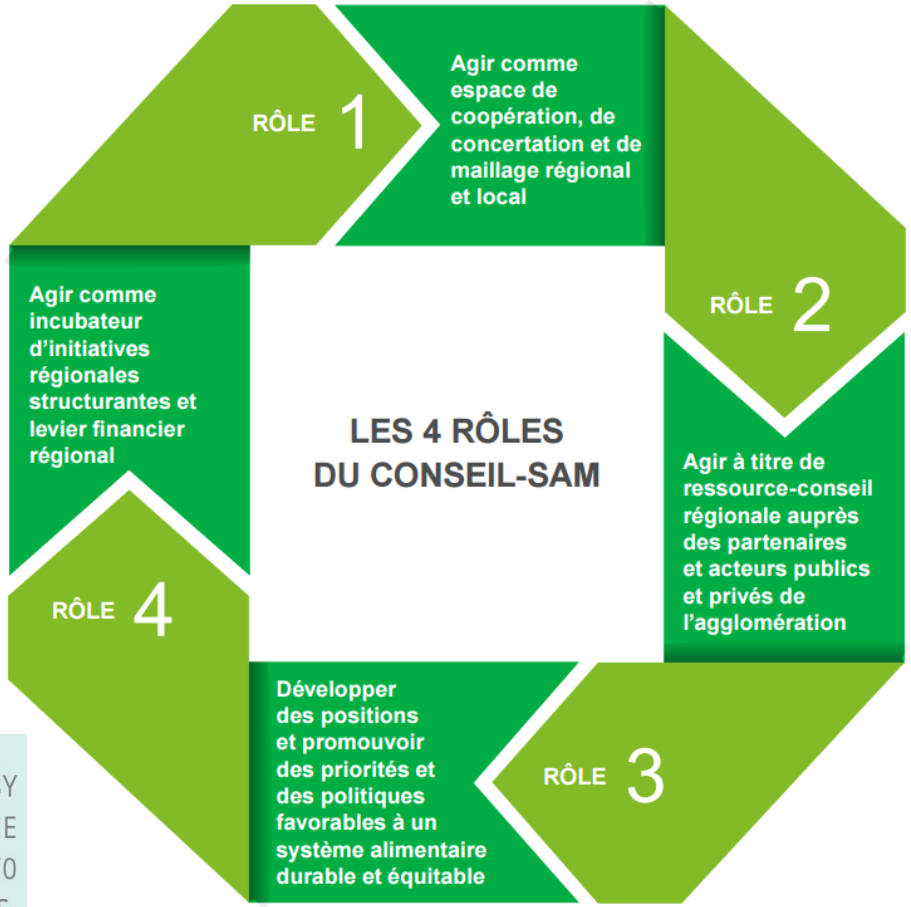

MILAN URBAN FOOD POLICY PACT

Milan Urban Food Policy Pact

15 October 2015

AN INTERNATIONAL PACT SIGNED BY 148 CITIES FROM ALL OVER THE WORLD WITH MORE THAN 470 MILLION INHABITANTS

Conseil des politiques alimentaires
Composition

- 16 membres
- Membres statutaires ET sélectionnés + la coordination
- Durée des mandats = 3 ans
- Co-présidence du Conseil-SAM • Élu municipal (1) • Membre du Conseil-SAM

Membres statutaires (8)

- Élu du comité exécutif désigné par maire (1)
- MAPAQ (1) + Santé publique (1) + Représentants Villes (3) • 3 de la ville centre : 1 social, 1 environnemental, 1 économique + Représentant de Québec en Forme (1)

Membres sélectionnés (9)

- Représentants régionaux de la société civile (3) • 1 **social**, 1 environnemental, 1 économique
- Candidatures ouvertes (6) • universités, philanthropie, privé, **local**, scolaire, jeunesse…

SYSTÈME ALIMENTAIRE MONTRÉALAIS

Conseil des politiques alimentaires

Conditions de succès

- Volonté et engagement politique clair
- Vision de la saine alimentation à l'intérieur d'un système alimentaire
- Leviers d'action (pouvoir de recommandations, place des élus sur le conseil, financement)
- Structure intersectorielle déjà en place, fonctionnelle et dynamique
- Implication active des parties prenantes (approche bottom-up, décisions démocratiques quant aux priorités d'action)
- Rôle de transfert de connaissances et formation confié au futur CPA
- Réseau de recherche interuniversitaire en soutien

Retombées attendues

- Cohérence (politiques et orientations régionales et locales)
- Efficience (synergie d'action des partenaires, mise en commun de leviers en commun)
- Impact (changements pérennes et structurants)

MONTRÉAL, MÉTROPOLE EN SANTÉ

*Table intersectorielle régionale sur les **saines habitudes de vie***

Gouvernance et financement

MONTRÉAL, MÉTROPOLE EN SANTÉ
Table intersectorielle régionale sur les saines habitudes de vie

MONTRÉAL, MÉTROPOLE EN SANTÉ
Table intersectorielle régionale sur les saines habitudes de vie

GOUVERNANCE

Comité de gestion de l'Entente

- Concertation Montréal
- Direction régionale de santé publique
- Équilibre
- Ministère de l'Agriculture, des Pêcheries et de l'Alimentation
- Québec en forme
- Ville de Montréal

Comités de travail

- Gouvernance
- Finances
- Communication
- Évaluation

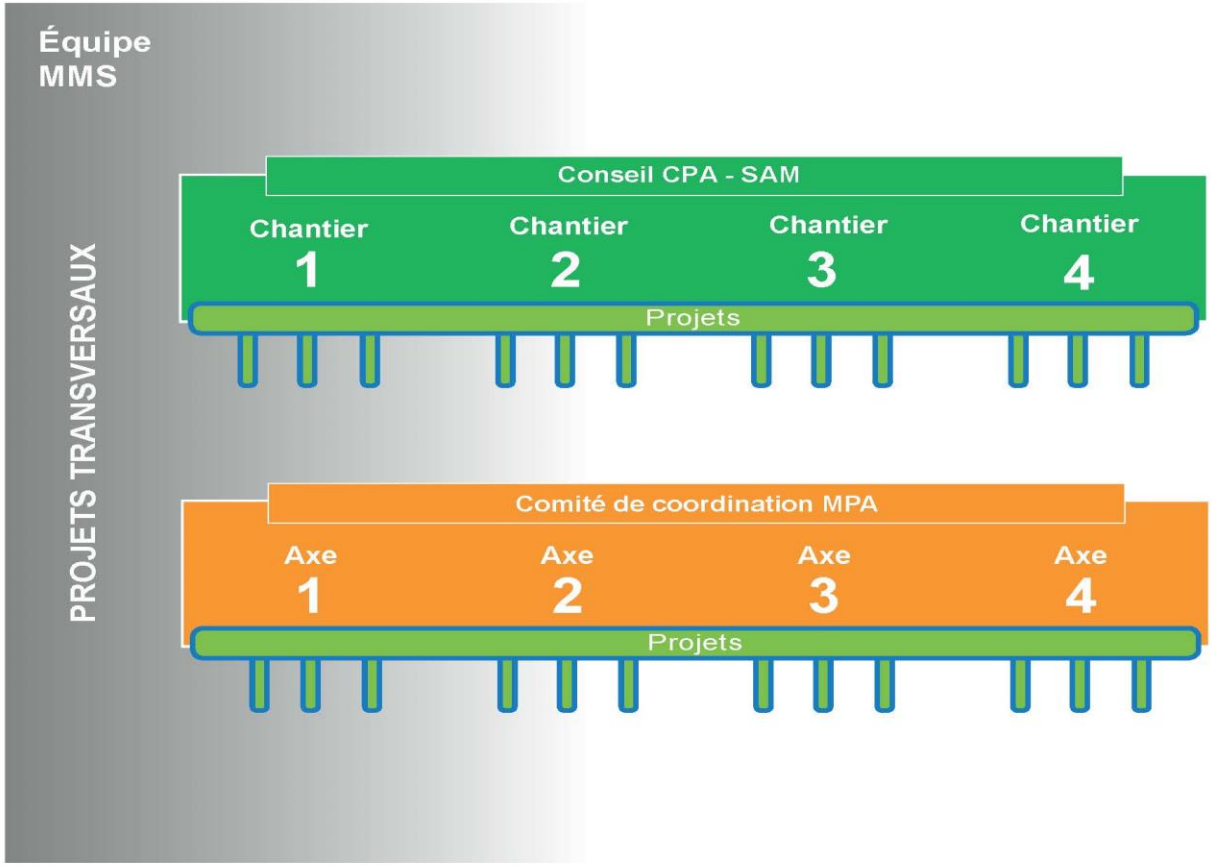

MONTRÉAL, MÉTROPOLE EN SANTÉ
Table intersectorielle régionale sur les saines habitudes de vie

Financement 2017-2020

Entente multipartite 2017-2020

- 900 000 $ par année
- 4 partenaires
  - Québec en Forme
  - Ville de Montréal
  - Direction de la santé publique de Montréal
  - Ministère de l'agriculture et des pêcheries et de l'alimentation

- Objectif : création d'un fonds montréalais pour les saines habitudes de vie

MONTRÉAL, MÉTROPOLE EN SANTÉ
Table intersectorielle régionale sur les saines habitudes de vie

Forces et faiblesses

Forces

- Bonne capacité de MMS et des mobilisations à atteindre les objectifs fixés
- Plans d'action issus de la concertation, priorités communes , innovation dans l'action
- Diversités des partenaires donnent des ancrages
- Coprésidence Ville et santé publique assure un leadership de deux réseaux majeurs
- Présence de grands partenaires = crédibilité
- Structure de gouvernance souple et réactive
- Plus d'un bailleur de fonds

Faiblesses

- Pas de structure juridique ou légale de MMS et ses mobilisations
- Pas de représentation du milieu politique et de la population
- Absence de certains partenaires institutionnels incontournables
- Faible visibilité, notoriété
- Peu de capacité d'évaluation des retombées de nos actions
- Maturité des mobilisations à identifier des cibles d'action communes et mesurables

MONTRÉAL, MÉTROPOLE EN SANTÉ
Table intersectorielle régionale sur les saines habitudes de vie

Opportunités et menaces

Opportunités

- Environnement politique externe favorable (provincial et municipal)
- Démarche de création du Conseil des politiques alimentaires (CPA) de la Ville de Montréal
- Positionnement des TIR dans le Programme national de santé publique
- Leadership municipal
- Présence de plusieurs universités

Menaces

- Fin du soutien financier actuel de Québec en Forme
- Concurrence versus complémentarité avec d'autres politiques et plan d'action de la ville (développement durable, politique de l'enfant)
- Beaucoup de changements / réorganisation au sein des institutions membres = instabilité , roulement, engagement plus difficile

MONTRÉAL, MÉTROPOLE EN SANTÉ
Table intersectorielle régionale sur les saines habitudes de vie

Orientations stratégiques

ENJEUX	ORIENTATIONS STRATÉGIQUES
Adhésion, engagement	1. Accroitre l'adhésion et mettre en commun les forces et expertises des acteurs des réseaux publics, privés et communautaires et maintenir les partenaires mobilisés dans l'élaboration de projets structurants et durables pour la création d'environnements favorables aux saines habitudes de vie
Maillage	2. Maintenir un maillage fort entre les mobilisations et avec les mobilisations locales pour une meilleure synergie et une cohérence dans nos actions
Visibilité et Rayonnement	3. Accroitre la visibilité, la notoriété et le rayonnement de Montréal, Métropole en santé et de ses mobilisations par la promotion des initiatives porteuses de ses partenaires
Mesure d'impacts	4. Renforcer notre capacité à évaluer les retombées de nos actions (données probantes EFSHV, réduction ISS) afin de soutenir une prise de décision éclairée
Gouvernance	5. Développer un modèle de gouvernance transparent et imputable et de nouveaux partenariats stratégiques et avenues de financement

MONTRÉAL, MÉTROPOLE EN SANTÉ
Table intersectorielle régionale sur les saines habitudes de vie

Balises pour financement des projets

- Lien direct avec l'une des priorités identifiées par les partenaires de MPA ou du CPA-SAM
- Convenu et co-construit par les partenaires de manière concerté et implique plus d'un partenaire
- Contribue à la réduction des inégalités sociales de santé
- Appuyé sur des données probantes ou des interventions jugées prometteuses
- Niveau régional ou supra local
- Objectifs du projet sont SMART dans une perspective de suivi et de mesure des retombées
- Réaliste et le porteur / partenaires associés démontrent une capacité et agilité à réaliser le projet
- Effet de levier et potentiel de généralisation (pérennité, changement de pratique, production de connaissances)
- Ancrages avec des orientations, plans d'action ou politiques institutionnelles (ville, santé, éducation, agriculture, etc.)
- Montage financier impliquant la contribution d'autres partenaires

Vous souhaitez contribuer à faire de Montréal une métropole en santé?

Joignez-vous à nous!

Être membre de MMS c'est bénéficier d'un grand réseau d'expertise, s'inspirer des meilleures pratiques dans le domaine et travailler de concert avec différents partenaires afin d'améliorer la qualité de vie des Montréalais.

MONTRÉAL, MÉTROPOLE EN SANTÉ
Table intersectorielle régionale sur les saines habitudes de vie

montrealmetropoleensante.ca

MONTRÉAL PHYSIQUEMENT ACTIVE

mpa.montrealmetropoleensante.ca

SYSTÈME ALIMENTAIRE MONTRÉALAIS

sam.montrealmetropoleensante.ca